《正誤表》

書名　：　電験三種 理論 考え方解き方　（電験三種考え方解き方研究会編）
版数　：　第 1 版 1 刷（2010 年 11 月 30 日）

頁	場 所	誤	正
3	（右段） 下から 1 行目	$=\frac{1}{2}\mu H$〔J/m³〕	$=\frac{1}{2}\mu H^2$〔J/m³〕
89	下から 9 行目	$E=I(r+R)=5(r+10)$	$V=I(r+R)=5(r+10)$
	下から 7 行目	$E=I(r+R)=6(r+8)$	$V=I(r+R)=6(r+8)$
	下から 1 行目	$E=5(r+10)=5(2+10)=60$〔V〕	$V=5(r+10)=5(2+10)=60$〔V〕
102	例題 3 左側の図	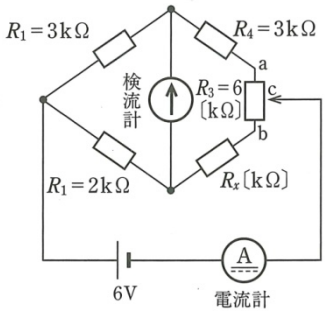	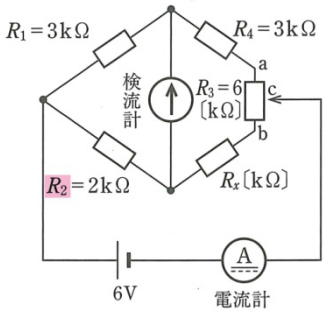
144	下から 5 行目	$E=\sqrt{{V_R}^2+{V_C}^2}=\sqrt{12^2+(2\times 8)^2}=20$ [V]	$E=\sqrt{{V_R}^2+{V_C}^2}=\sqrt{(2\times 8)^2+12^2}=20$ [V]
155	下から 3 行目	$R_2+R_3=2R_3+\frac{2R_1+R_2}{R_1+R_2}$	$R_2+R_3=2R_3+\frac{2R_1R_2}{R_1+R_2}$
166	上から 11 行目	$I_L=\frac{2}{3}I_C$	$I_L=\frac{2}{\sqrt{3}}I_C$
166	下から 6 行目	$I_C=\frac{V}{X_L}$	$I_L=\frac{V}{X_L}$

頁	場 所	誤	正
192	図 5.10	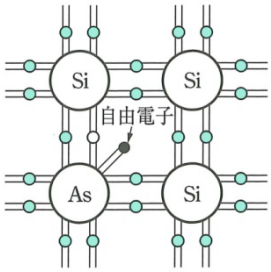 図 5.10　n 形半導体	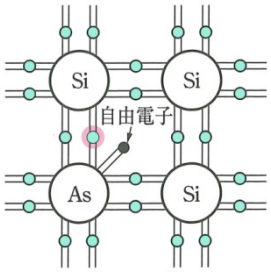 図 5.10　n 形半導体
201	図 5.18	【誤】 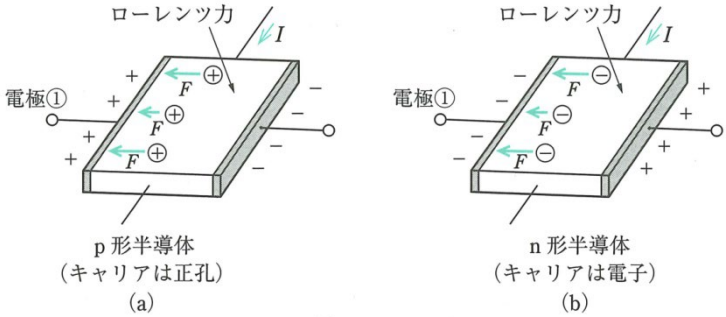 図 5.18 【正】 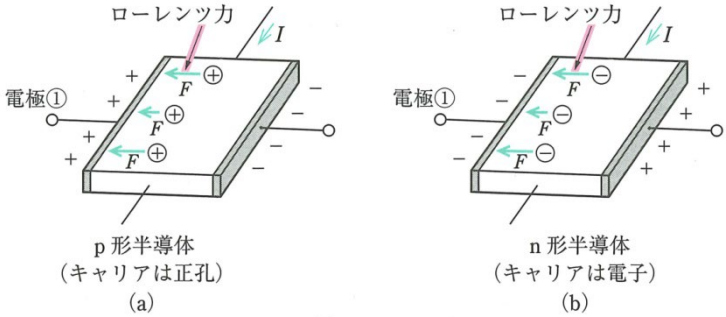 図 5.18	

頁	場 所	誤	正
208	図 5.21	【誤】 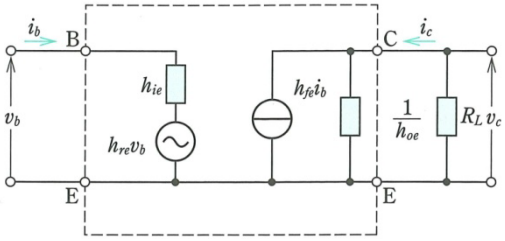 図 5.21 【正】 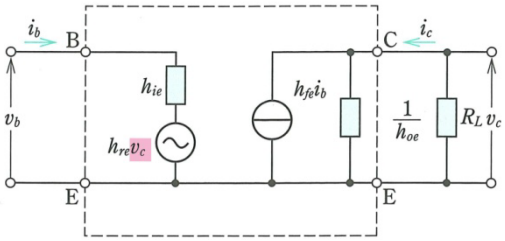 図 5.21	
218	下から 2～3 行目	電圧増幅度G_vは， $G_v = \frac{V_2}{V_1} =$	電圧増幅度A_vは， $A_v = \frac{V_2}{V_1} =$
220	下から 3 行目	$V_{i2}+R_{1i}=0$	$V_{i2}+R_{1i}=0$
259	上から 3 行目	~略~ 電流磁束による過電流と電圧磁束 ~略~	~略~ 電流磁束による渦電流と電圧磁束 ~略~

―以上―